ASR40 POM-A8

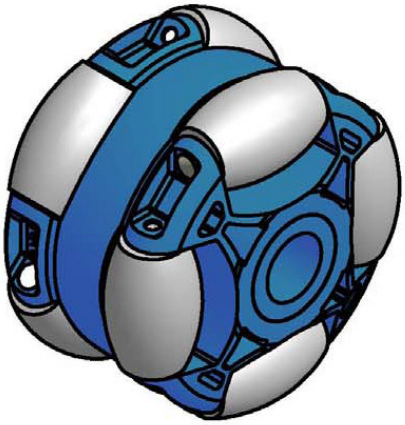

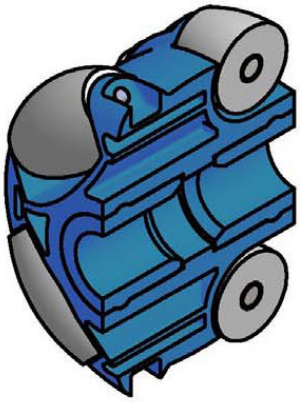

-

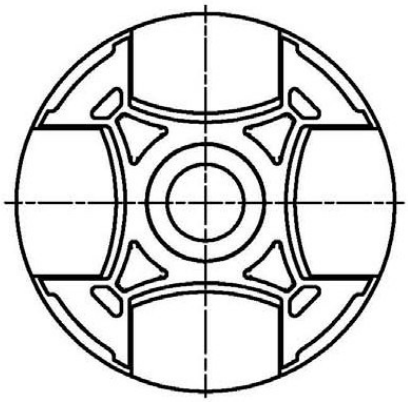

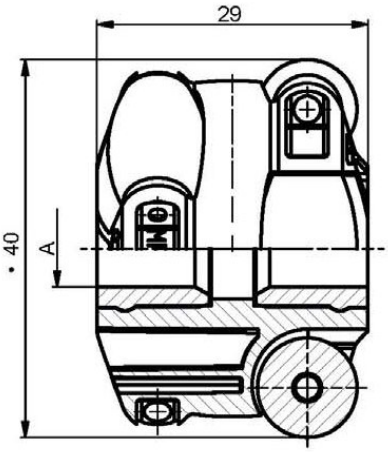

Tragfähigkeit 10 daN

Vertrieb durch:
Wolfgang Rebensburg
Industrieprodukte
Hirschbergweg 1
83708 Kreuth

Tel. 08029 / 707
Fax 08029 / 381
Mobil 0171/4480653
e-mail: info@rebensburg.de

Änderungen bezüglich Konstruktion sowie Irrtum vorbehalten. Alle Angaben und Abbildungen sind unverbindlich. 12/2004

ASR40 POM-A10

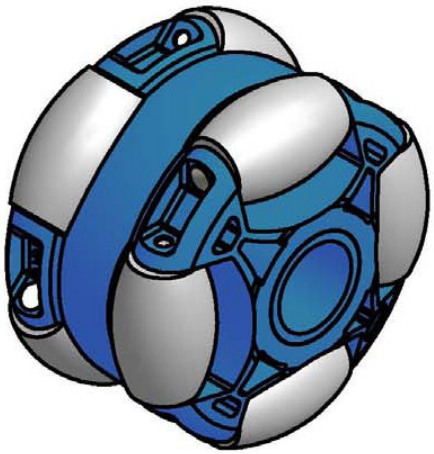

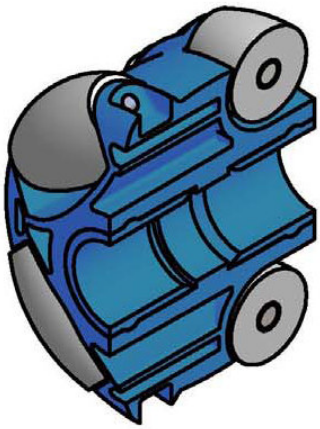

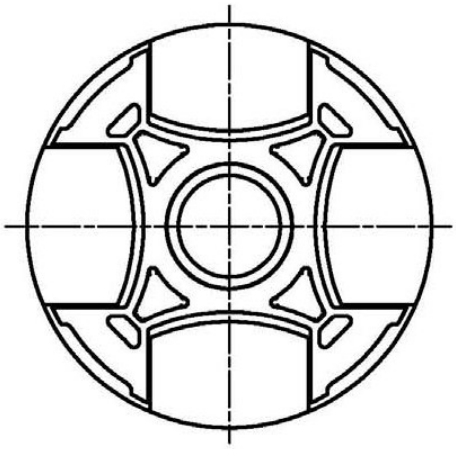

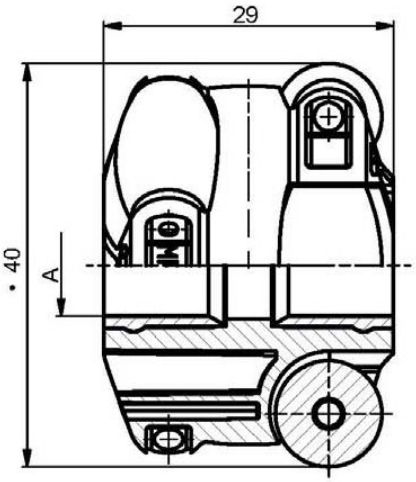

Tragfähigkeit 10 daN

Vertrieb durch:
Wolfgang Rebensburg
Industrieprodukte
Hirschbergweg 1
83708 Kreuth

Tel. 08029 / 707
Fax 08029 / 381
Mobil 0171/4480653
e-mail: info@rebensburg.de

Änderungen bezüglich Konstruktion sowie Irrtum vorbehalten. Alle Angaben und Abbildungen sind unverbindlich. 12/2004

ASR40 POM-ASW9

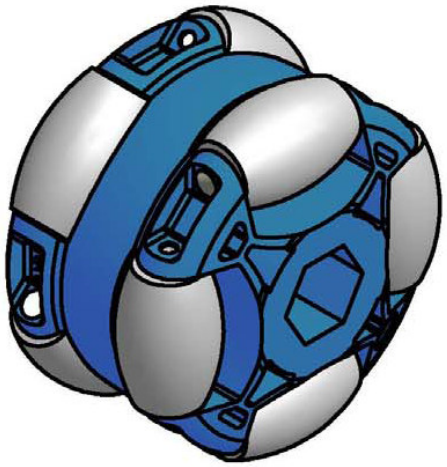

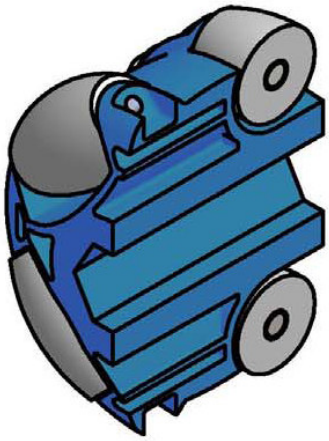

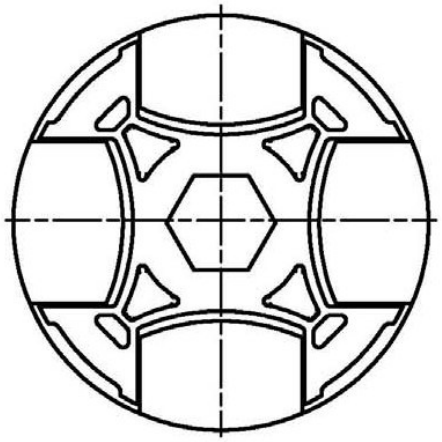

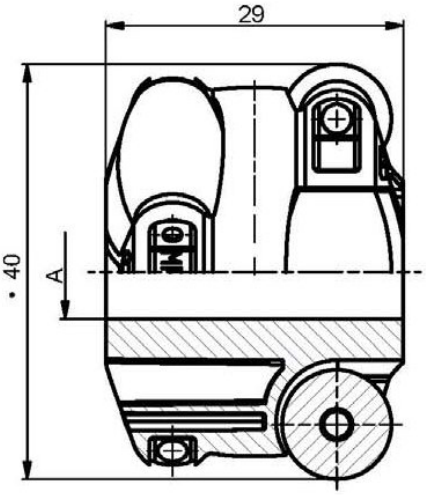

Tragfähigkeit 10 daN

Vertrieb durch:
Wolfgang Rebensburg
Industrieprodukte
Hirschbergweg 1
83708 Kreuth

Tel. 08029 / 707
Fax 08029 / 381
Mobil 0171/4480653
e-mail: info@rebensburg.de

Änderungen bezüglich Konstruktion sowie Irrtum vorbehalten. Alle Angaben und Abbildungen sind unverbindlich. 12/2004

ASR48 POM-A8

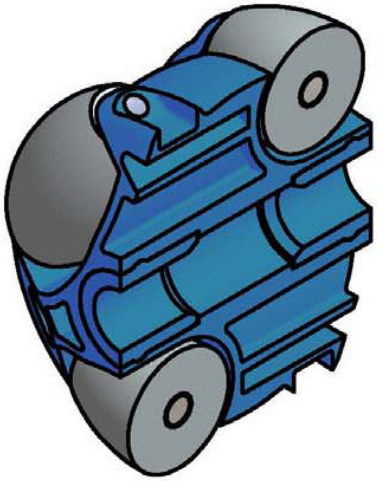

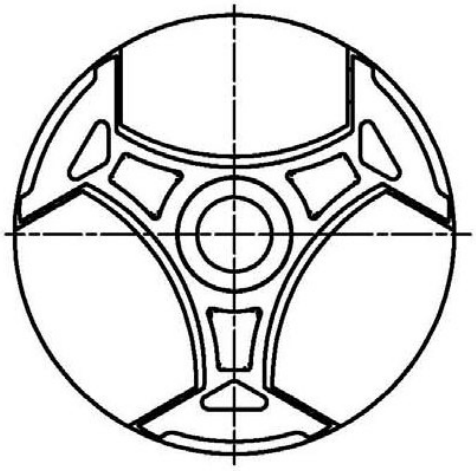

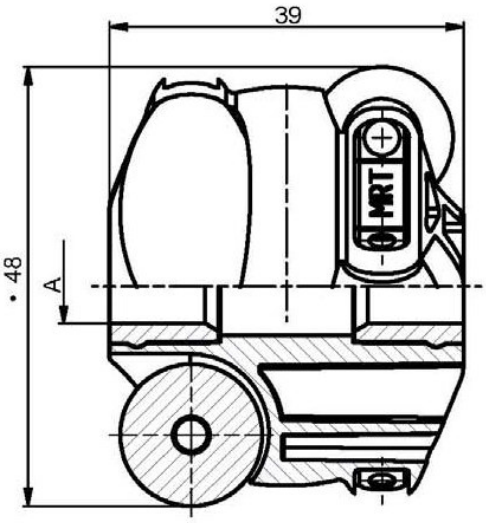

Tragfähigkeit 15 daN

Vertrieb durch:
Wolfgang Rebensburg
Industrieprodukte
Hirschbergweg 1
83708 Kreuth

Tel. 08029 / 707
Fax 08029 / 381
Mobil 0171/4480653
e-mail: info@rebensburg.de

Änderungen bezüglich Konstruktion sowie Irrtum vorbehalten. Alle Angaben und Abbildungen sind unverbindlich. 12/2004

ASR48 POM-A10

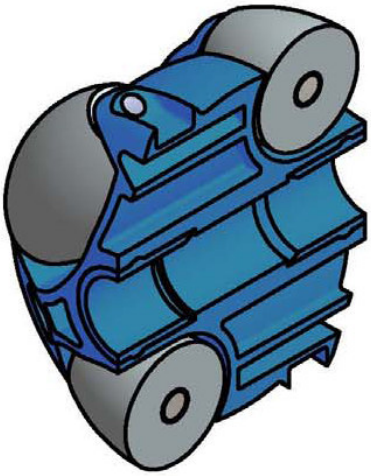

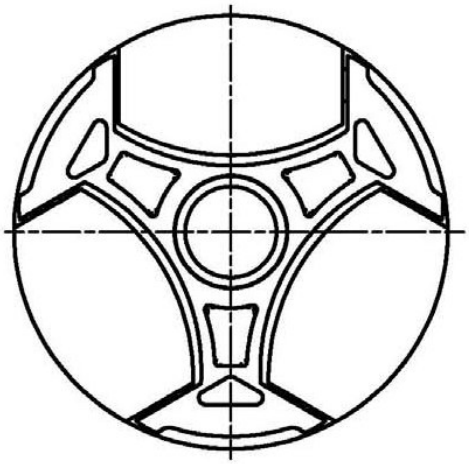

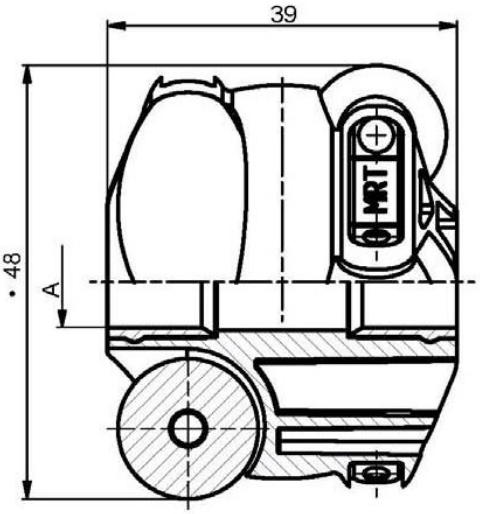

Tragfähigkeit 15 daN

Vertrieb durch:
Wolfgang Rebensburg
Industrieprodukte
Hirschbergweg 1
83708 Kreuth

Tel. 08029 / 707
Fax 08029 / 381
Mobil 0171/4480653
e-mail: info@rebensburg.de

Änderungen bezüglich Konstruktion sowie Irrtum vorbehalten. Alle Angaben und Abbildungen sind unverbindlich. 12/2004

ASR48 POM-ASW9

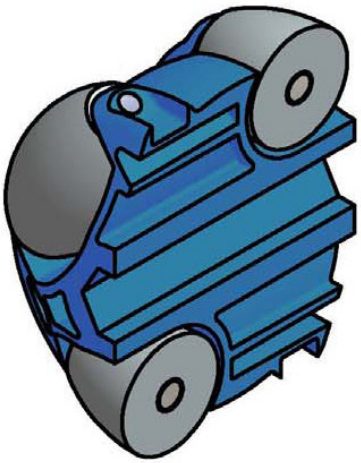

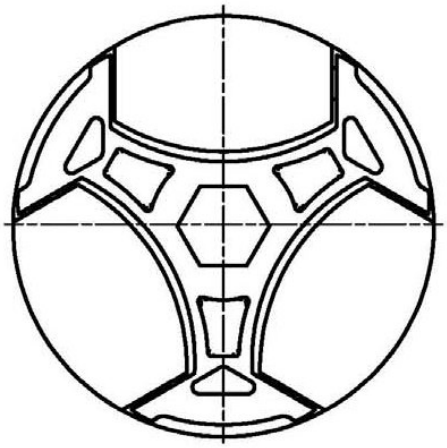

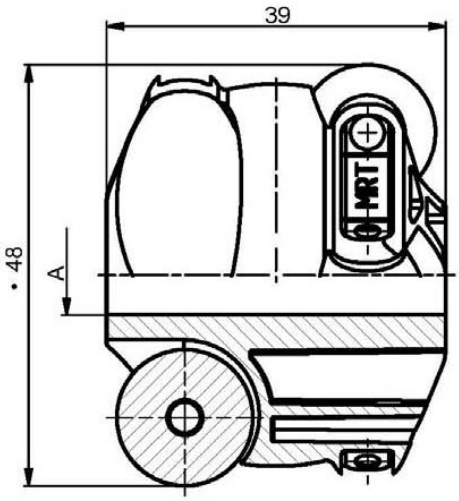

Tragfähigkeit 15 daN

Vertrieb durch:
Wolfgang Rebensburg
Industrieprodukte
Hirschbergweg 1
83708 Kreuth

Tel. 08029 / 707
Fax 08029 / 381
Mobil 0171/4480653
e-mail: info@rebensburg.de

Änderungen bezüglich Konstruktion sowie Irrtum vorbehalten. Alle Angaben und Abbildungen sind unverbindlich. 12/2004

ASR60 POM-A8

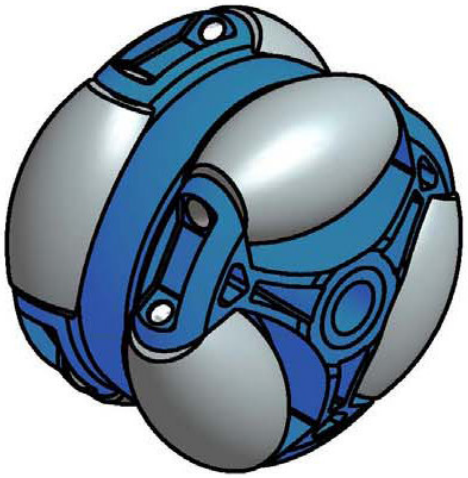

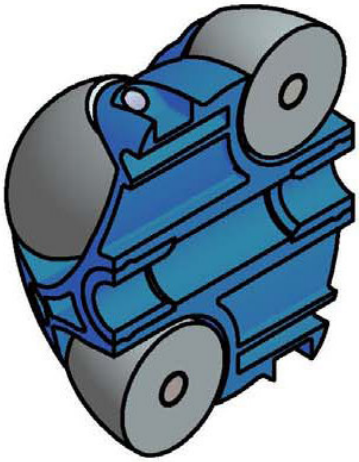

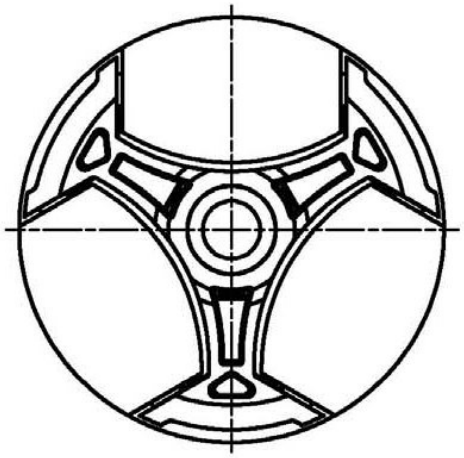

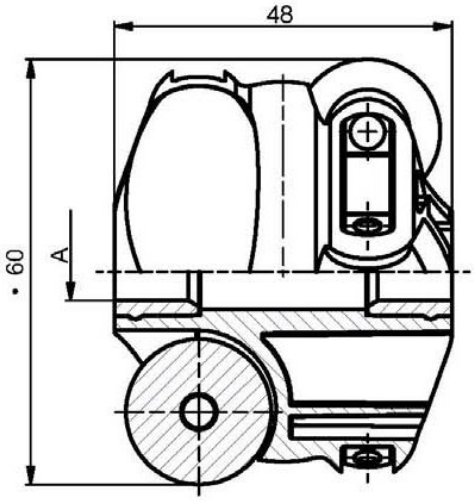

Tragfähigkeit 20 daN

Vertrieb durch:
Wolfgang Rebensburg
Industrieprodukte
Hirschbergweg 1
83708 Kreuth

Tel. 08029 / 707
Fax 08029 / 381
Mobil 0171/4480653
e-mail: info@rebensburg.de

Änderungen bezüglich Konstruktion sowie Irrtum vorbehalten. Alle Angaben und Abbildungen sind unverbindlich. 12/2004

ASR60 POM-A10

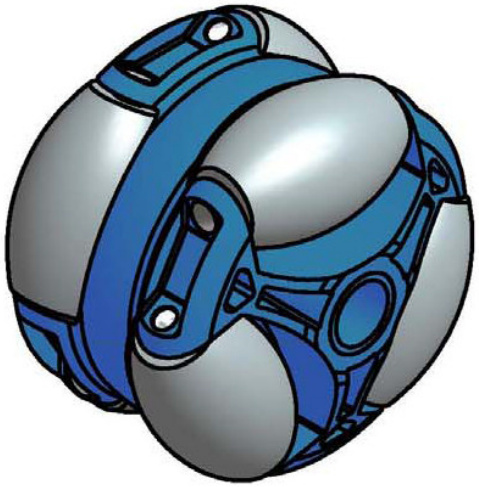

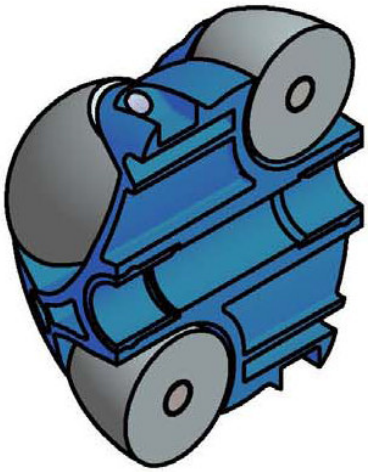

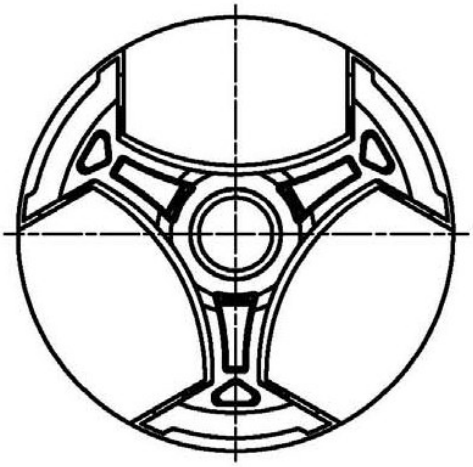

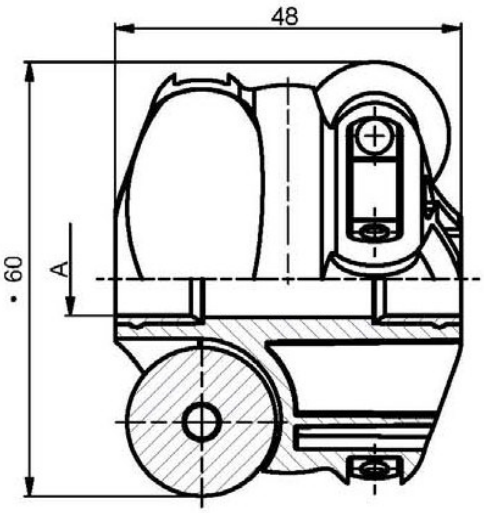

Tragfähigkeit 20 daN

Vertrieb durch:
Wolfgang Rebensburg
Industrieprodukte
Hirschbergweg 1
83708 Kreuth

Tel. 08029 / 707
Fax 08029 / 381
Mobil 0171/4480653
e-mail: info@rebensburg.de

Änderungen bezüglich Konstruktion sowie Irrtum vorbehalten. Alle Angaben und Abbildungen sind unverbindlich. 12/2004

ASR60 POM-ASW9

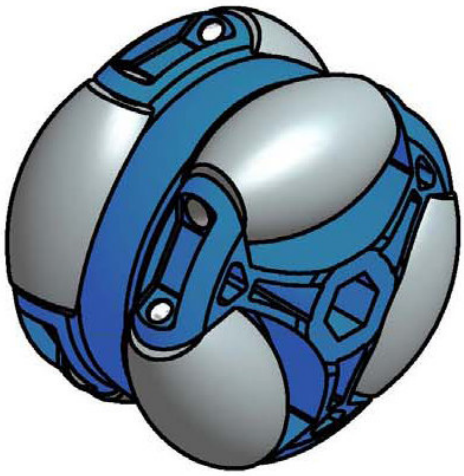

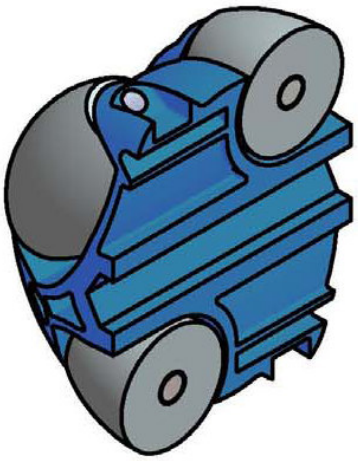

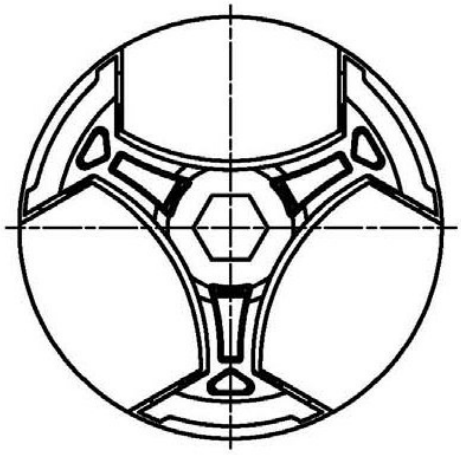

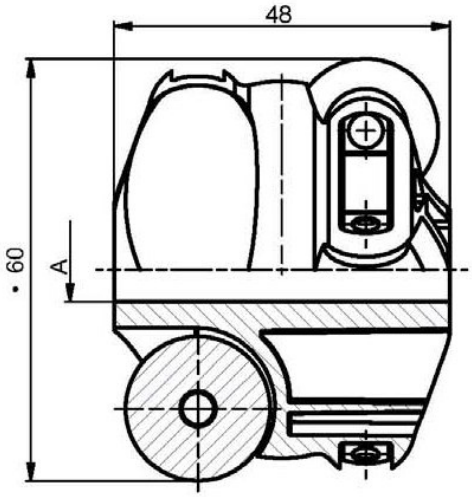

Tragfähigkeit 20 daN

Vertrieb durch:
Wolfgang Rebensburg
Industrieprodukte
Hirschbergweg 1
83708 Kreuth

Tel. 08029 / 707
Fax 08029 / 381
Mobil 0171/4480653
e-mail: info@rebensburg.de

Änderungen bezüglich Konstruktion sowie Irrtum vorbehalten. Alle Angaben und Abbildungen sind unverbindlich. 12/2004

ASR80 POM-A8

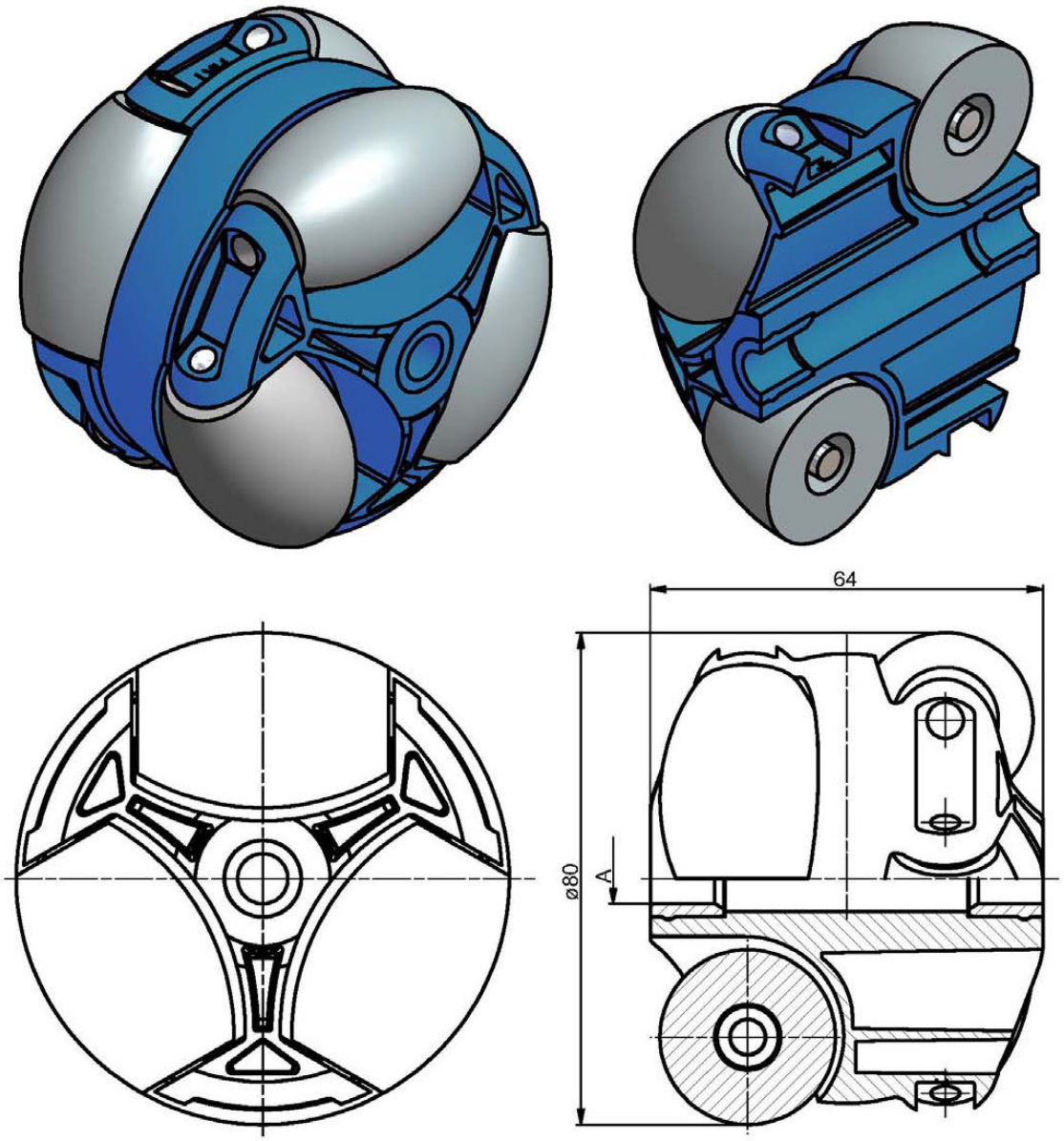

Tragfähigkeit 40 daN

Vertrieb durch:
Wolfgang Rebensburg
Industrieprodukte
Hirschbergweg 1
83708 Kreuth

Tel. 08029 / 707
Fax 08029 / 381
Mobil 0171/4480653
e-mail: info@rebensburg.de

Änderungen bezüglich Konstruktion sowie Irrtum vorbehalten. Alle Angaben und Abbildungen sind unverbindlich. 12/2004

ASR80 POM-A12

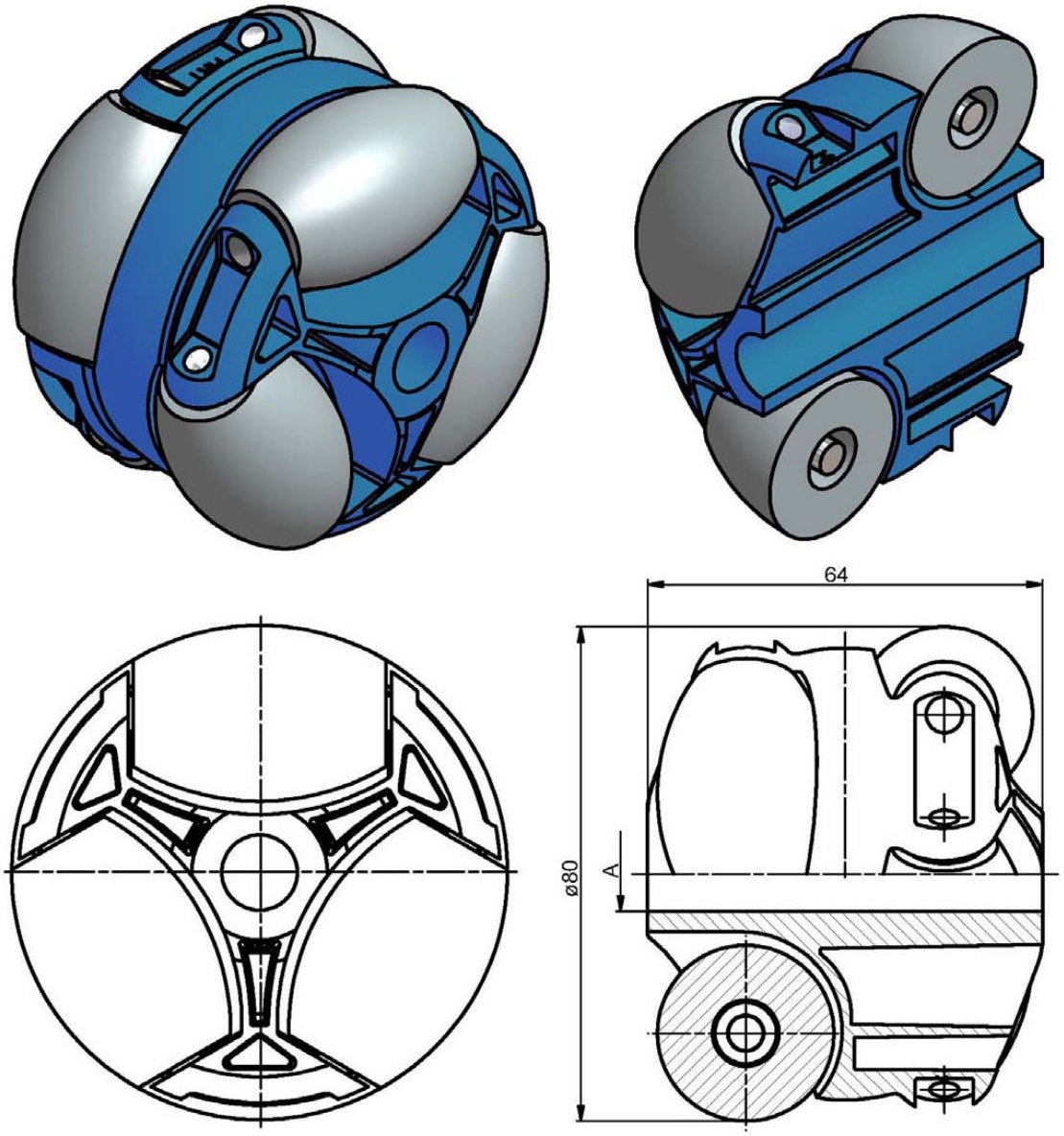

Tragfähigkeit 40 daN

Vertrieb durch:
Wolfgang Rebensburg
Industrieprodukte
Hirschbergweg 1
83708 Kreuth

Tel. 08029 / 707
Fax 08029 / 381
Mobil 0171/4480653
e-mail: info@rebensburg.de

Änderungen bezüglich Konstruktion sowie Irrtum vorbehalten. Alle Angaben und Abbildungen sind unverbindlich. 12/2004

ASR80 POM-A15

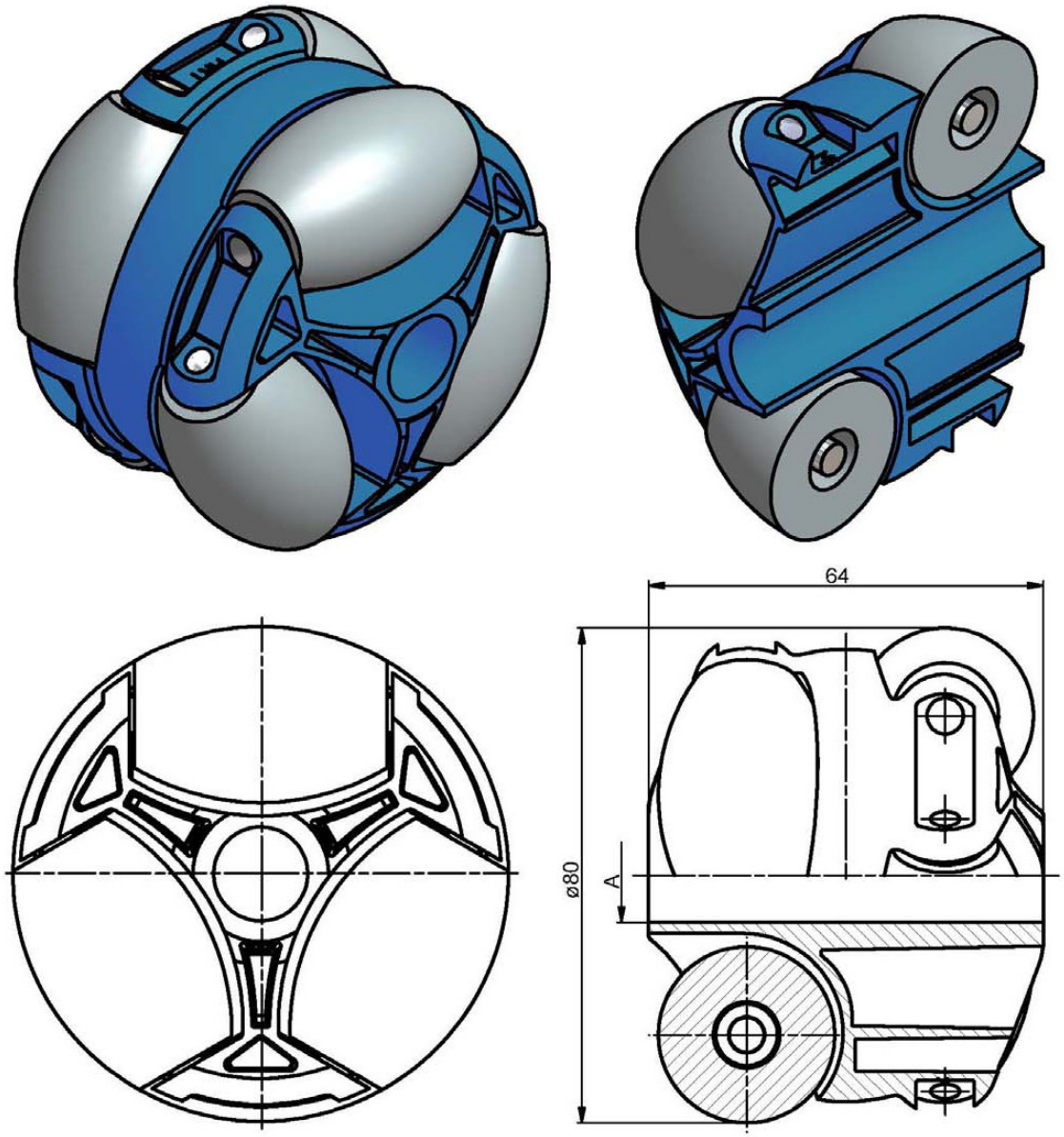

Tragfähigkeit 40 daN

Vertrieb durch:
Wolfgang Rebensburg
Industrieprodukte
Hirschbergweg 1
83708 Kreuth

Tel. 08029 / 707
Fax 08029 / 381
Mobil 0171/4480653
e-mail: info@rebensburg.de

Änderungen bezüglich Konstruktion sowie Irrtum vorbehalten. Alle Angaben und Abbildungen sind unverbindlich. 12/2004

ASR80 POM-ASW14

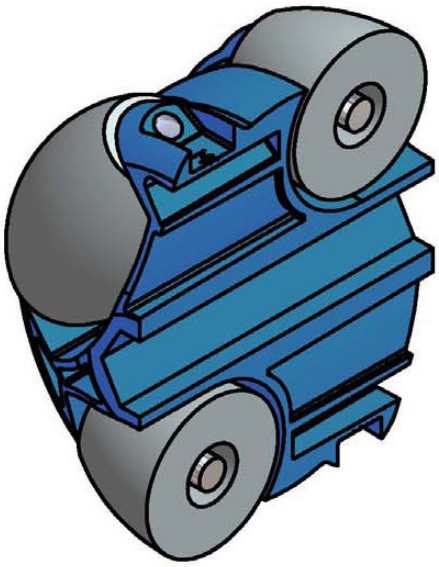

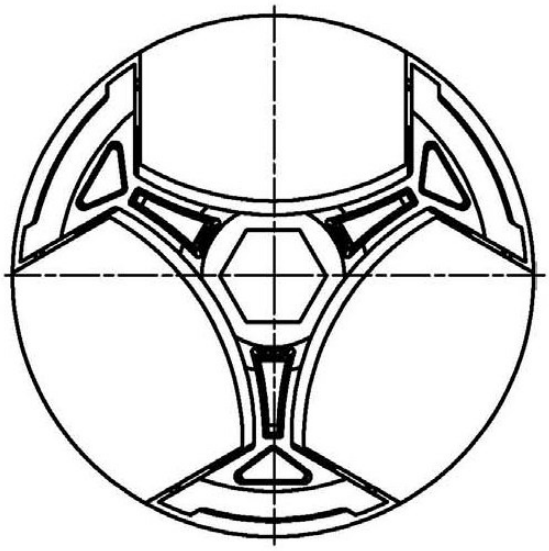

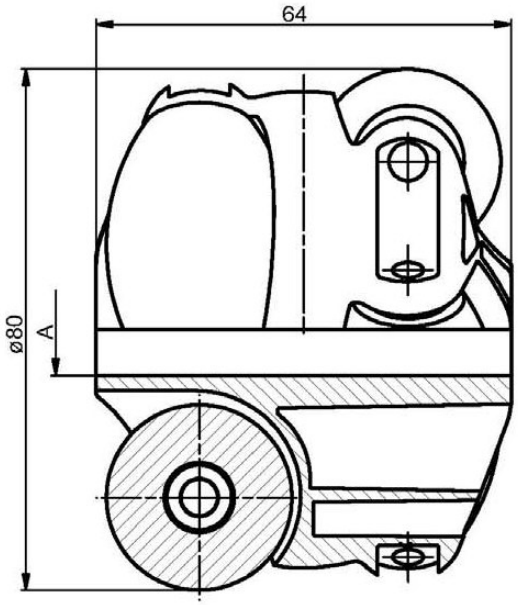

Tragfähigkeit 40 daN

Vertrieb durch:
Wolfgang Rebensburg
Industrieprodukte
Hirschbergweg 1
83708 Kreuth

Tel. 08029 / 707
Fax 08029 / 381
Mobil 0171/4480653
e-mail: info@rebensburg.de

Änderungen bezüglich Konstruktion sowie Irrtum vorbehalten. Alle Angaben und Abbildungen sind unverbindlich. 12/2004